Kubus 900 R Soft køkkenvask
Udskæringsmål

Varenr.: 10022DK
VVS-nr.. 689300090

Godstykkelse: 1,5 mm

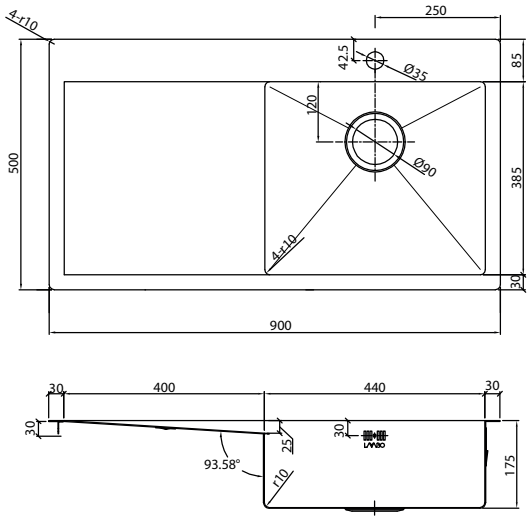

UDSKÆRINGSMÅL Nedfældning
AUSSPARURNG Einbau
CUTOUT Normal instalation

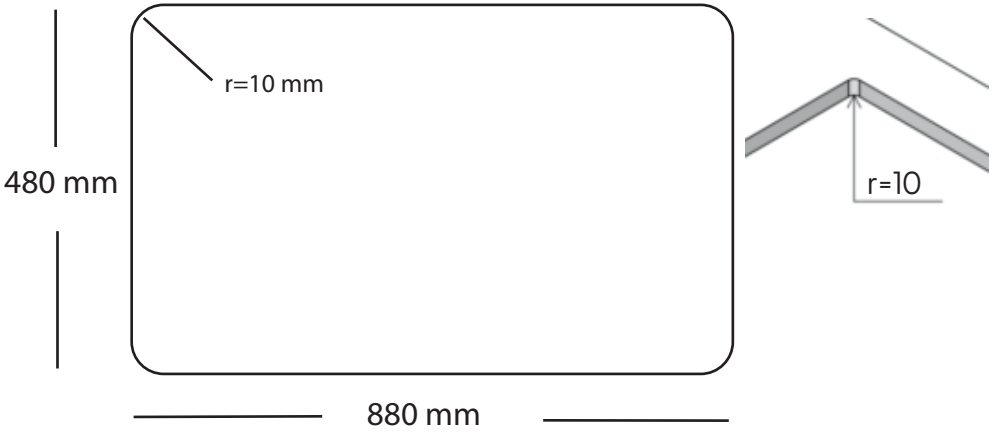

UDSKÆRINGSMÅL Planlimning
AUSSPARURNG Flächenbündig
CUTOUT Flush mount

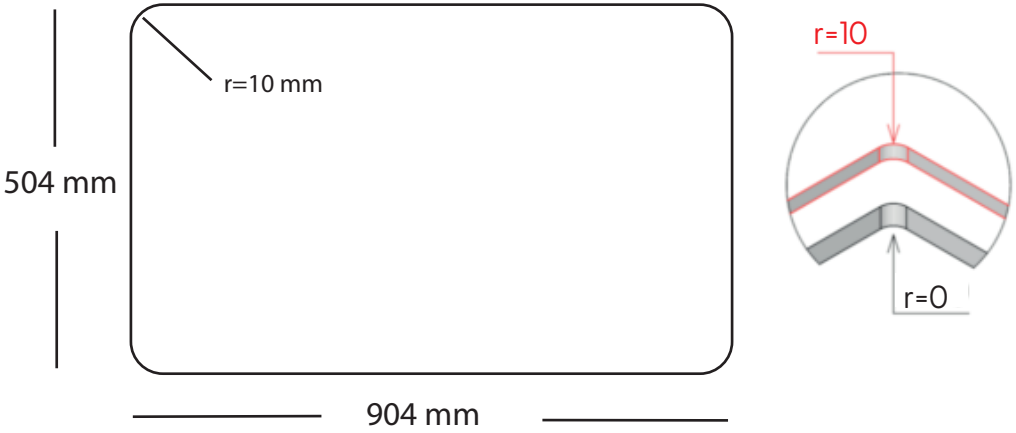

Lavabo A/S - Fløjbjergvej 52 - DK6580 Vamdrup
Tlf. +45 75 55 88 66 - E-mail: info@lavabo.dk - www.lavabo.dk